生産中止図面
２０１１／０７

<特殊内容>
1.便ふたをパール塗装したもの。

＊定格：AC100V-1421W 50/60Hz
・最低必要水圧0.05MPa(10.0L/min流動時)
0.05MPa以下の水圧の場合、ウォシュレットの水勢が弱くなります。
0.03MPa以下の水圧の場合、便器ボウル面の洗浄能力が弱くなります。
・最高水圧は0.75MPaです。
＊窓枠などと便ふたの干渉にご注意ください。
便ふたが当たって開ききらないことがあります。
＊給排水位置が適切でないと、止水栓が製品に干渉することがあります。
＊便器排水芯が436~540mmの場合は、便器を前に出して施工可能。
＊水抜栓立ち上げ位置は、製品と干渉しないようにご注意ください。
＊給水部の真下に電源コンセントを設置したり、給水用のホースと
電源コンセントを接触させないでください。
結露水などにより電源コンセントに水がかかり、感電・発火の
危険性があります。
＊製品背面に電源を設けないでください。
コンセントが製品と干渉し、抜き差しができない場合があります。
※1：便ふた全開でお掃除リフト時

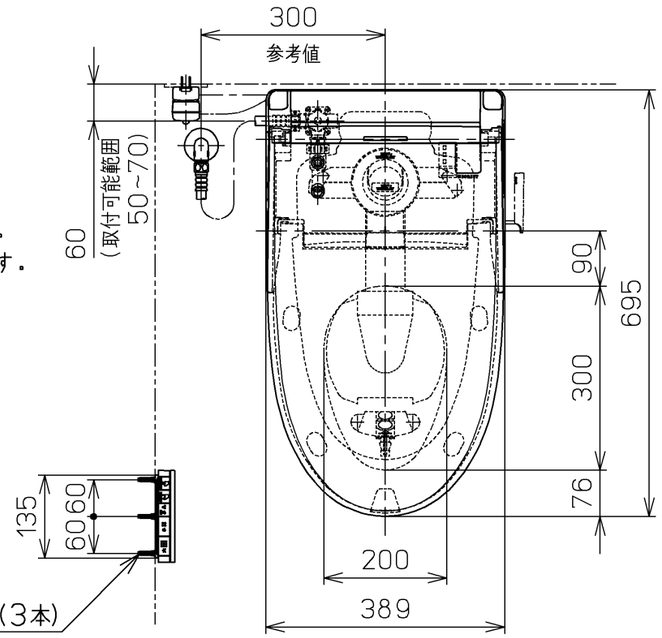

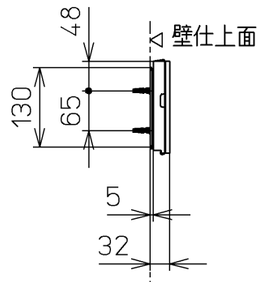

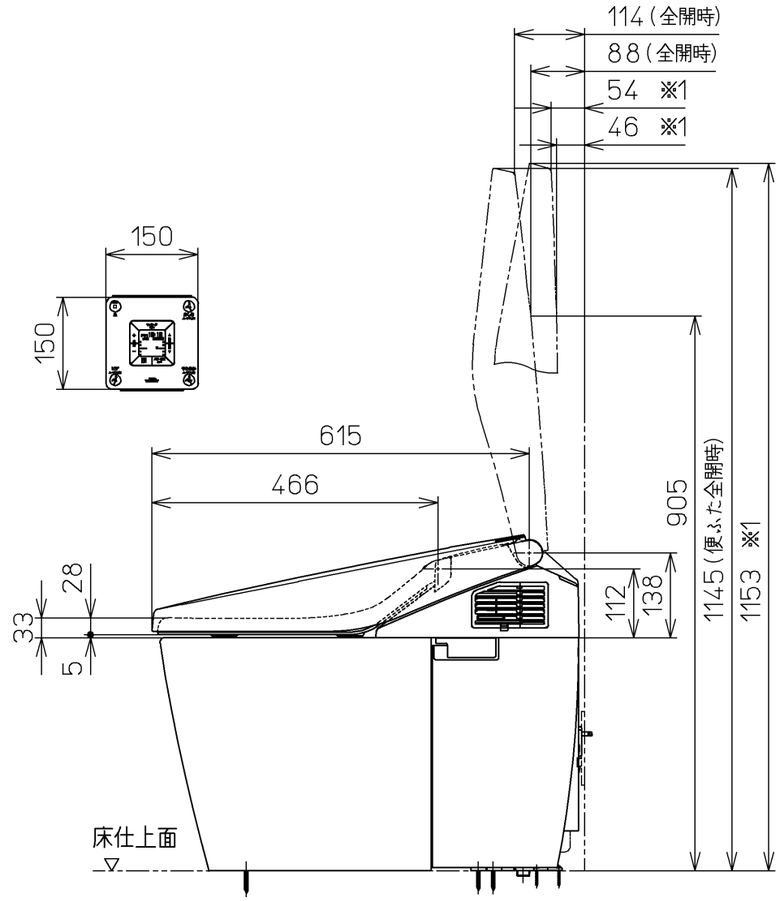

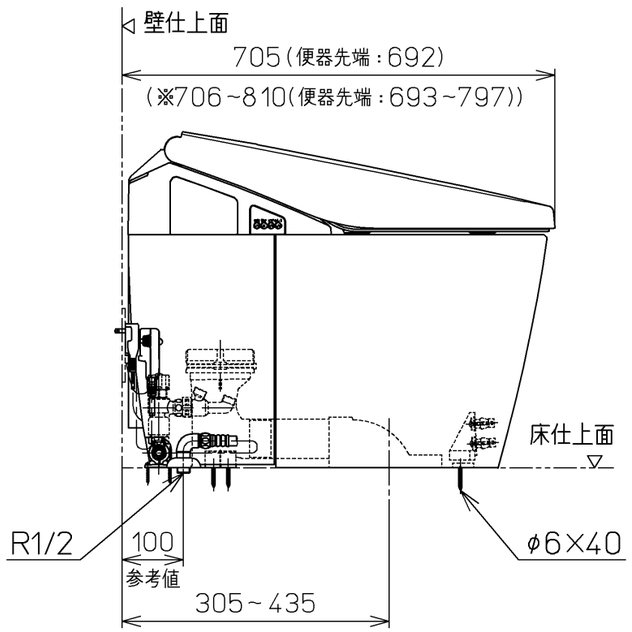

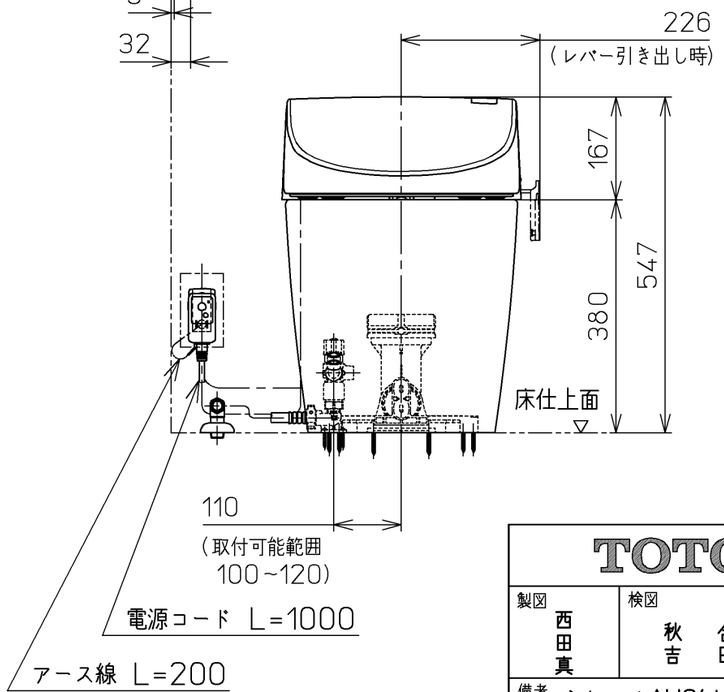

TOTO		単位 mm	名称 ウォシュレット一体形便器
製図 西田真	検図 秋合 吉田	日付 09-08-05 / 尺度 1：10	品番 CES9794HMT9
備考 ネオレストAH2(水道直結式) 寒冷地(ヒーター水抜き)，S排水 リモデルタイプ		機能部：TCF9794V9 / 陶器部：CS969BHM	図番 CES9794HMT9_A0100
A3			ページNo. 1-1 (改)